外球面轴承,轴承座单元

双螺栓法兰式 带橡胶内衬的冲压钢轴承座-RCSMF20

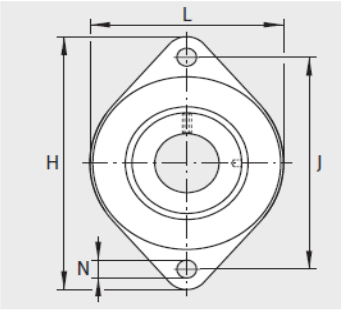

RCSMF

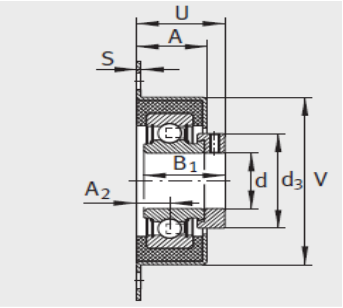

RCSMF

参数信息:

型号：	
单元：	RCSMF20
轴承座：	FLAN65-RCSMF-FA125
橡胶内衬：	GRG.RCSM47/65
外球面球轴承：	RAE20-NPP-FA106
质量≈kg：	0.32
尺寸：	
d：	20
L：	70
H：	114
S：	1.5
N：	10.5
B：	31
J：	92
A：	12.7
d max.：	33
A：	27
U：	36.2
V：	68
轴承座的承载能力N：	1100
基本额定载荷：	
动载荷 N：	12800
静载荷 N：	6600

: